METcase™
Boitiers pour l'électronique

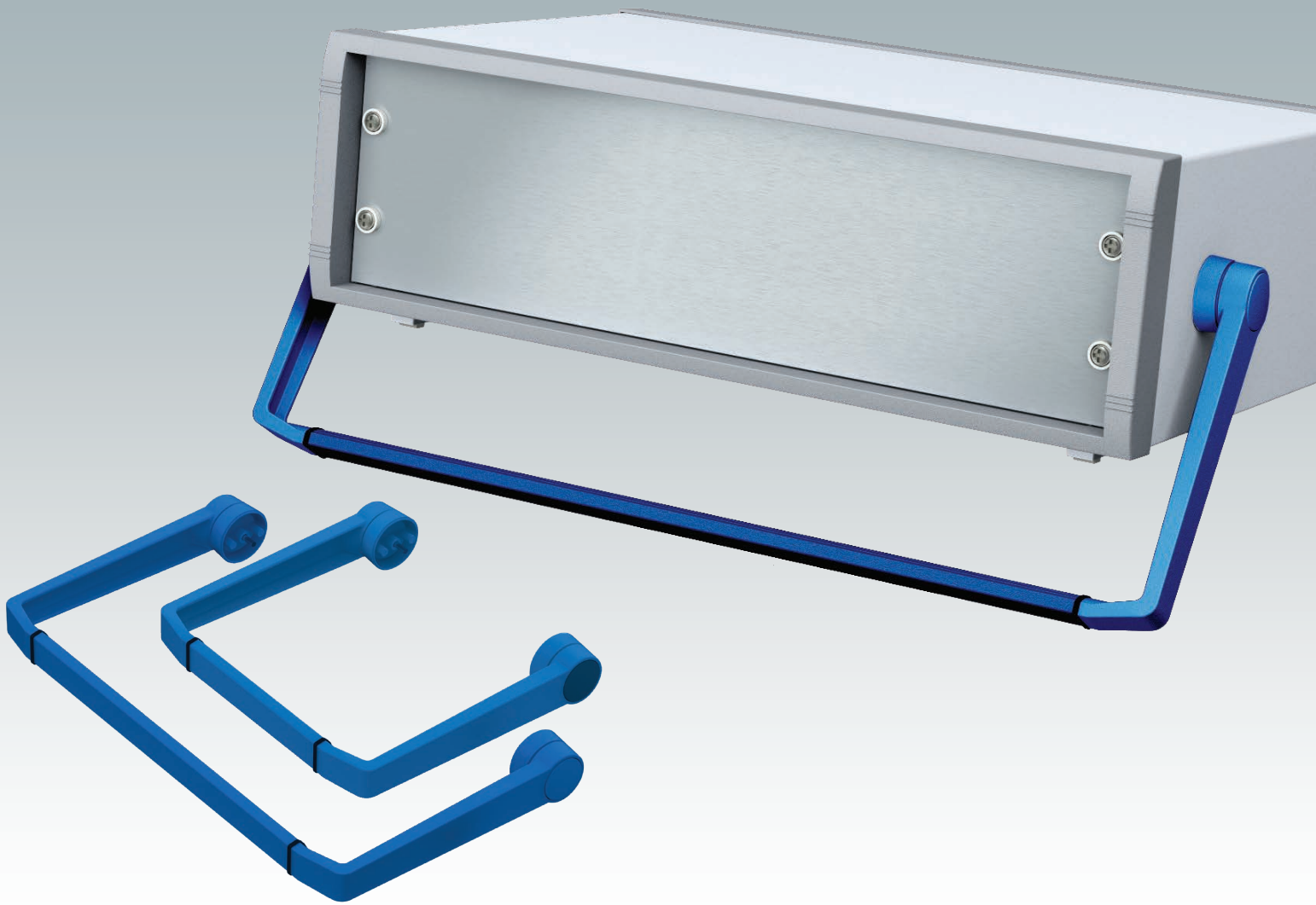

POIGNÉE ÉTRIER

Poignée de transport universelle pour les boitiers

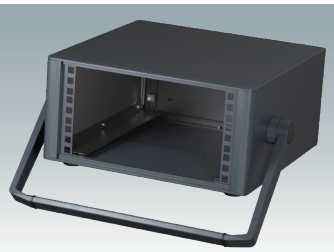

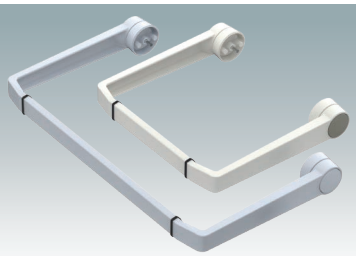

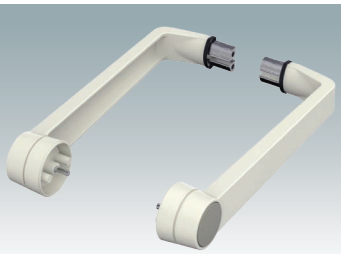

POIGNÉE ÉTRIER

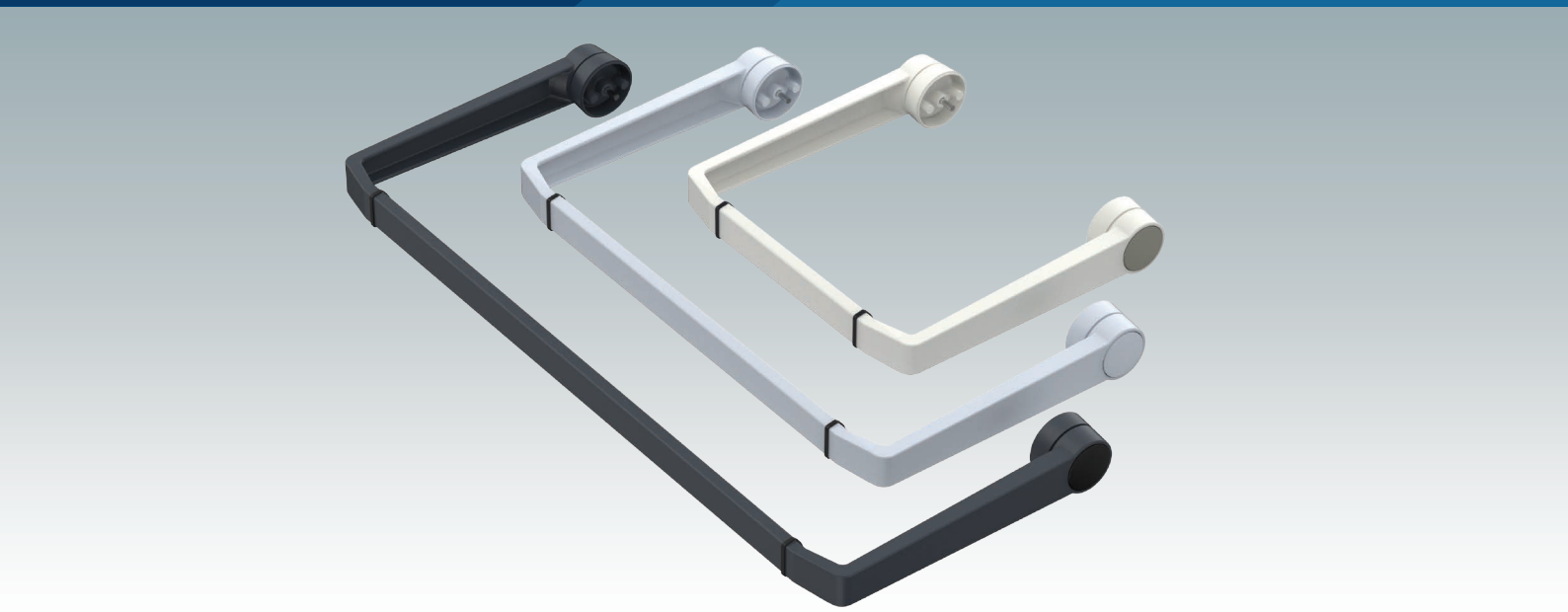

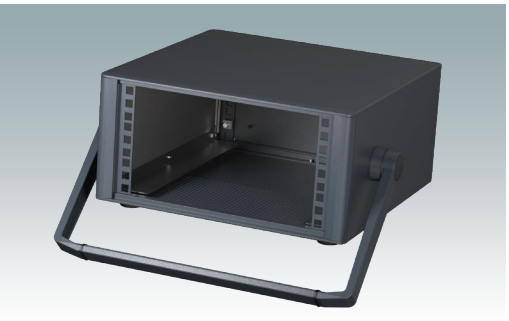

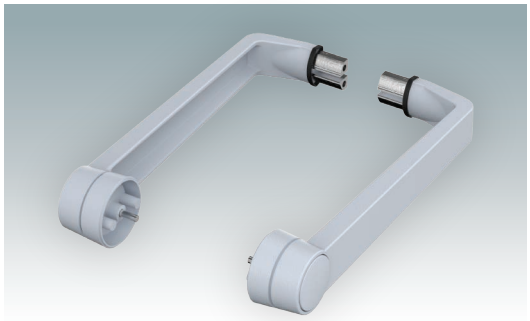

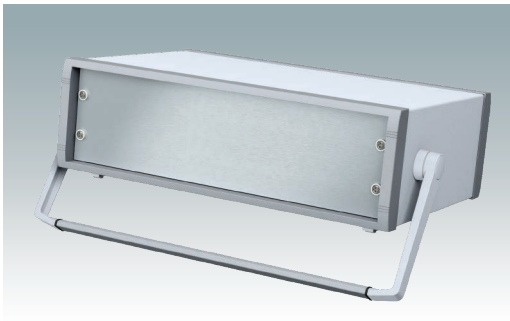

Poignées étriers universelles pour boitiers portables

Poignées inclinables et pivotantes en zinc moulé sous pression pour l'inclinaison et le transport des boitiers métalliques. Mécanisme à cliquet robuste avec bouton-poussoir, permettant un réglage précis par incréments de 30°. Les profilés de poignée en aluminium se commandent séparément et s'insèrent entre les deux parties latérales. Ils sont fournis coupés à la longueur souhaitée (26 mm de moins que la largeur du boitier), à préciser en complétant la référence du profilé choisi.

Pour une meilleure stabilité, nous recommandons de coller les profilés en aluminium aux parties latérales.

Coloris standards

Gris blanc RAL 9002
Anthracite RAL 7016
Gris clair RAL 7035
Noir RAL 9005

Fourniture

1. Partie latérale (x2)
2. Douille (x2)
3. Rondelle crantée (x2)
4. Ressort (x2)
5. Bouton-poussoir (x2)
6. Grip en caoutchouc (x2)
7. M4 x 35 (x2)
8. Rondelle 4.3/12 (x2)
9. Rondelle 4.3/9 (x2)
10. Ecrou M4
11. Profilé de poignée

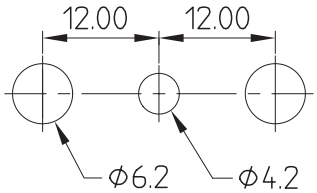

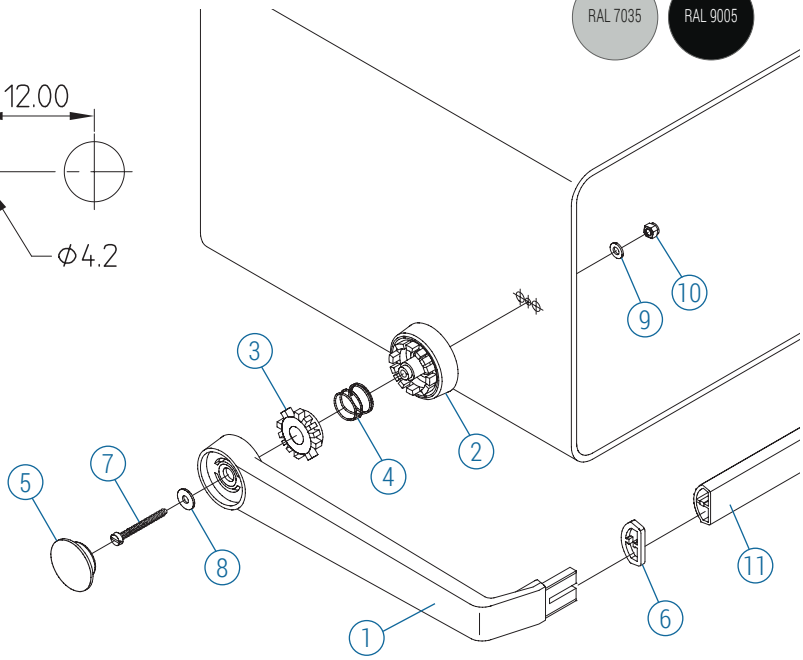

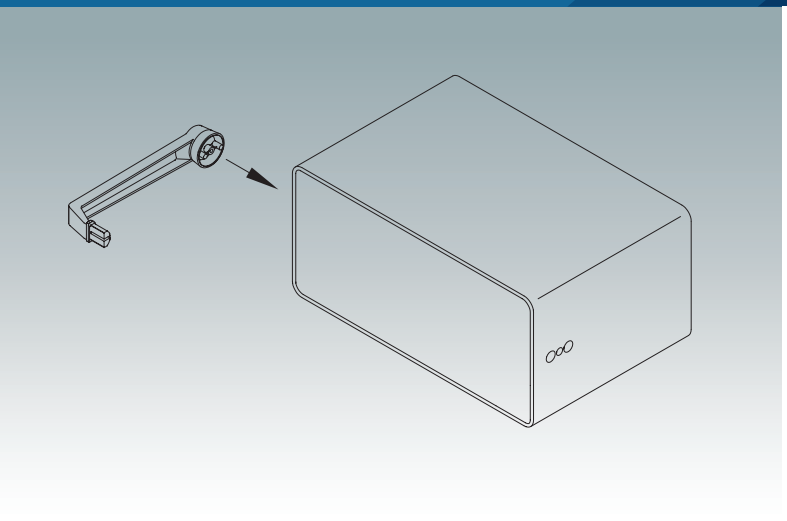

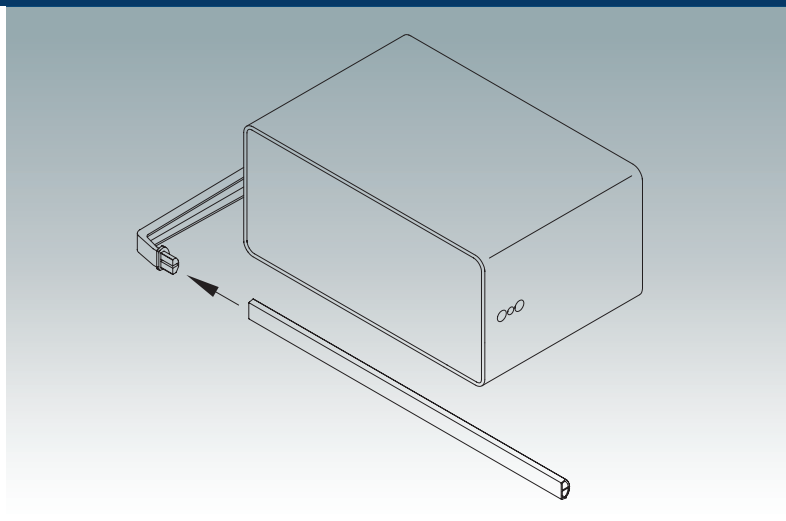

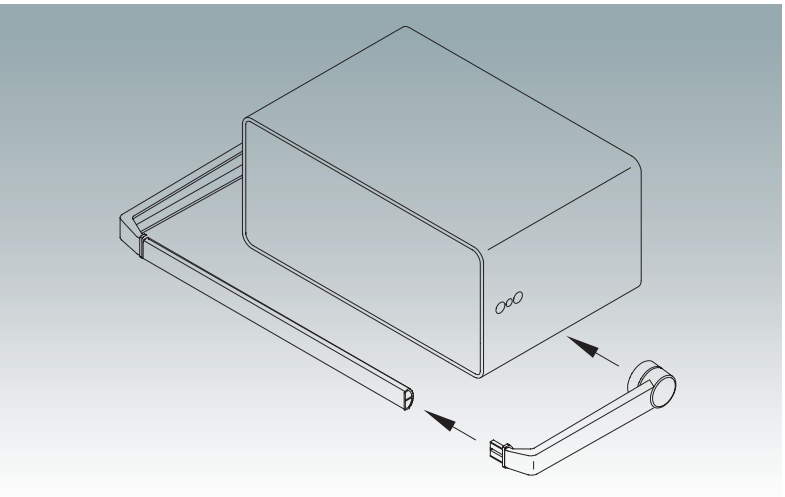

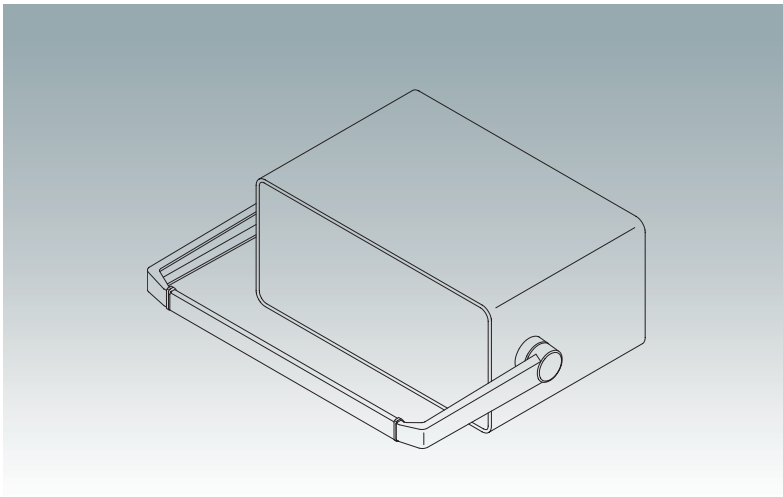

PARTIE LATÉRALE

Référence	Description	Couleur	Couleur du bouton-poussoir
A 93 00 014	Partie latérale	Gris blanc RAL 9002	Gris silex RAL 7032
A 50 93 004	Partie latérale	Anthracite RAL 7016	Noir RAL 9005
A 50 93 005	Partie latérale	Gris clair RAL 7035	Gris clair RAL 7035
A 50 93 009	Partie latérale	Noir RAL 9005	Noir RAL 9005

PROFILÉ DE POIGNÉE

Référence *Voir la note	Description	Finition	Couleur
M 50 93 0-xxx	Profilé de poignée	Peinture, texture fine	Argent métallique, RAL 9006
M 50 93 4-xxx	Profilé de poignée	Peinture, texture fine	Anthracite RAL 7016
M 50 93 5-xxx	Profilé de poignée	Peinture, texture fine	Gris clair RAL 7035
M 50 93 7-xxx	Profilé de poignée	Peinture, texture fine	Gris blanc RAL 9002
M 50 93 9-xxx	Profilé de poignée	Peinture, texture fine	Noir RAL 9005

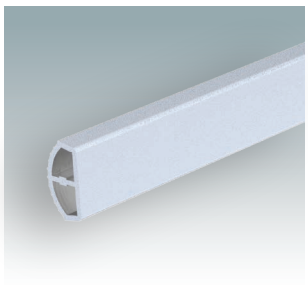

*Pour commander : remplacer xxx dans la référence par la longueur requise. Exemple : pour un boitier de 350 mm de large, la longueur du profilé sera de 324 mm (350-26). La référence sera donc M 50 93 0-324 avec la poignée peinte en argent métallisé RAL 9006. Si la dimension du boitier est de 350,5 mm, la référence sera M 50 93 4-324.5 avec la poignée peinte en anthracite RAL 7016.

Pour obtenir les plans 2D complets et modèles 3D, veuillez consulter notre site Web.

METcase™

FABRICANT

Metcase Enclosures
A division of:
OKW Enclosures Ltd.
15 Brunel Way
Segensworth East
Fareham, Hampshire
PO15 5TX
United Kingdom

Telephone: +44 (0) 1489 583858
Email: sales@metcase.co.uk
Website: www.metcase.co.uk

© OKW Enclosures Ltd. All rights reserved
Catalogue Edition 1.3 – June 2025.
This catalogue will be valid until 31/12/2027.
Subject to technical modifications without notice.
Typographical and other errors do not justify any claim for damages.
Digital Version: 06/2025e

Représenté par :

FRANCE
okatron sas
24-28 avenue Graham Bell
Espace Vinci - Le Renoir 19A
77600 BUSSY SAINT GEORGES
Tél : 01.60.17.76.30
Email : okatron@okatron.fr

www.metcase.fr